Visa	
Rédacteur	B. LEMETAYER

Accessibilité RTE

Synthèse Nationale des Evénements du vendredi 8 avril 2022

Faits marquants de la journée écoulée et contraintes attendues pour la journée en cours

La journée écoulée a été marquée par :

- L'ouverture des disjoncteurs de 3 départs au poste 225 kV de RECOUVRANCE qui a entraîné la coupure de 25 MW sur le réseau d'Enedis (**cet évènement a fait l'objet d'un MIN**),
- L'armement de la cellule de crise de Nantes suite à perte d'observabilité sur plusieurs postes (CHEVIRE, SOULLANS, LION D'OR, SORINIERES, GRAND LIEU, BRAINS, GOULAINE, MARANS) jusqu'au 07/04/22 à 23h49,
- La suite des évènements liés à l'incident sur la zone du poste de WARANDE (incident télécom du 06/04/22), avec
  - l'identification de la cause des pertes multiples de lien télécom et l'engagement des réparations correspondantes,
  - la prise d'un nouveau schéma d'exploitation permettant de mettre fin à la baisse imposée sur les tranches de Gravelines 2 et 4, la situation restant toutefois précaire avec une tranche toujours en antenne et 3 liaisons 400 kV hors tension,
- 2 événements santé/sécurité remontés dans le dernier rapport journalier.

Les contraintes pour la journée en cours sont maîtrisées.

Gestion de l'Equilibre Offre Demande

Jour	jeudi 7 avril 2022	*Journée en cours*
Pointe de consommation	62 613 MW	*62 400 MW*
Marge 15' à la pointe	2 575 MW	*1 518 MW*
EJP	Non	*Non*
TEMPO	Bleu	*Bleu*

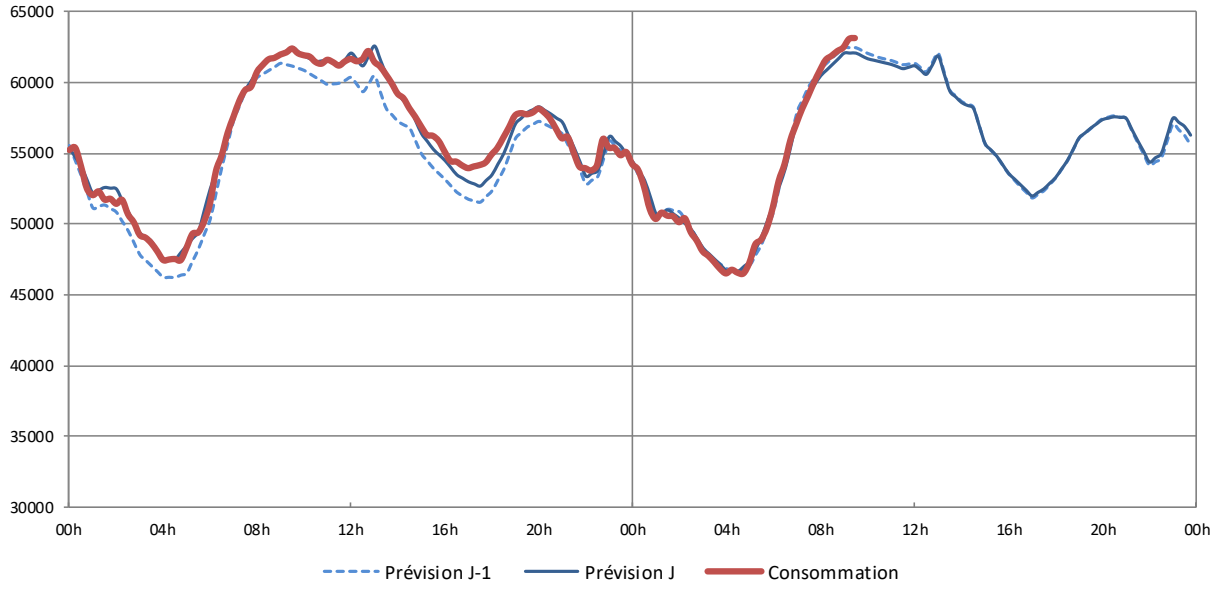

Lien : https://www.rte-france.com/eco2mix/la-consommation-delectricite-en-france

- **Ecart(s) entre la prévision J-1 et la réalisation de consommation**

Date	Impact(s)
07/04/22	Des écarts entre la prévision J-1 et la réalisation de consommation ont été observés entre 12h00 et 19h00 (écart maximal de2 683 MW en-dessous de la prévision) en raison d'une nébulosité plus élevée que prévue en J-1 (entre 0.5 et 1 octa de plus) et à une activité économique sous-dimensionnée.

- **Ecart(s) de Fréquence**

- **Déclenchement(s) et/ou écart(s) des groupes de production et de leur contribution aux Services Système (SSY)**

Date et heure	Groupe(s)	Impact(s)
07/04/22 à 20h04	Emile Huchet 8	Découplage du groupe à 20h45 (sans préavis 15 min) suite à l'impossibilité de produire plus de 45MW en raison d'un problème sur la vanne vapeur. Fin le 08/04/2022 à 04h59

- **Listing des actions réalisées (envoi d'ordre SAS, mode dégradé, demande de couplage...)**

Date et heure	Centre	Action(s) réalisée(s)
07/04/22 à 14h22	Lille	Envoi des ordres SAS mettant fin aux baisses pour ajustement réseau des groupes de Gravelines 2 et 4 (dans le cadre de l'incident télécom sur la zone de Warande).

Gestion des interconnexions et du Mécanisme d'Ajustement

- **Bilan des échanges commerciaux**

Journée écoulée : Les échanges commerciaux ont été exportateurs jusqu'à 1 400 MW et importateurs jusqu'à - 3 487 MW

Journée en cours : Les échanges commerciaux sont vus exportateurs jusqu'à 269 MW et importateurs jusqu'à - 5 978 MW

Programme des échanges commerciaux à la pointe de consommation de la journée en cours (à 09h00) :

Nota : Pour plus de détails sur les programmes d'échanges par frontière, veuillez consulter le lien suivant : https://www.rte-france.com/eco2mix/les-echanges-commerciaux-aux-frontieres

- **Evénement(s) significatif(s) affectant le marché de l'électricité**

- **Evénement(s) impactant la gestion des interconnexions**

Date et heure	Frontière	Impact(s) et action(s) réalisée(s)
07/04/22 à 11h00	Espagne	Mise en œuvre d'une procédure de countertrading programmé pour un volume maximal de 50 MW jusqu'à 15h00 pour réduire les Imports dans le cadre du calcul de capacité infrajournalier.
07/04/22 à 15h17	Espagne	Passage en Pmode (mode de pilotage) 1 sur la liaison HVDC France - Espagne à la demande de REE pour limiter les phénomènes d'oscillation interzone. Fin à 20h23.
08/04/22 à 00h00	Espagne	Mise en œuvre d'une procédure de countertrading programmé pour un volume maximal de 406 MW jusqu'à 06h00 pour gestion du N-1 de la liaison 400 kV ARGIA – HERNANI dans le cadre du calcul de capacité infrajournalier.

- **Ailleurs en Europe**

Evénement(s) ayant fait l'objet d'un MIN

MIN du CE Nancy du mercredi 06/04/2022 à 23h55 - indice 3 (clôture) :

Synthèse :

- dans le cadre d'un fort coup de vent, déclenchement de la liaison 63 kV MAGNY – AISERAY – LA RONCIERE – POUILLY S/ SAONE (Côte-d'Or (21), Région Bourgogne Franche-Comté). Après fonctionnement des automates la portion POUILLY – LA RONCIERE – AISERAY reste hors tension. La sous-station SNCF Réseau de La Roncière est hors tension, sans conséquence immédiate pour le trafic ferroviaire.
- En raison du RDCR en cours sur la liaison 63 kV CHAMPVANS – BEON, les postes de SAINT-USUGE, MERVANS, Champ FOURNIER, NAVILLY, POUILLY S/ SAONE et BEON sont, de fait, alimentés en antenne depuis le poste de LOUHANS avec une END potentiellement importante en cas de déclenchement de la liaison 63 kV LOUHANS – SAINT USUGE.
- Au lever du jour, le CAT envoie simultanément l'EEL sur la visite de la partie Pouilly – La Roncière (incriminée par LAD) et la fin de chantier / déconsignation de la liaison BEON – CHAMPVANS.
- Vers 08h30 le 07/04,
    - Information de SNCF Réseau de l'approvisionnement d'un groupe électrogène pour sécuriser l'alimentation de la signalisation de la sous-station de La Roncière
    - information relayée par un élu local de la présence de pylônes HTA au sol sur la commune de La Bruyère.
- Vers 09h30, confirmation de l'EEL de la ruine de 4 pylônes au niveau du surplomb de l'autoroute A36
- Forte suspicion que l'événement trouve sa cause dans la rupture d'un manchon étiré
- A 10h34, retrait de la conduite des réseaux de la liaison 63 kV POUILLY – LA RONCIERE et autorisation de Renvoi de Tension sur AISERAY – LA RONCIERE
- A 10h48, remise sous tension de la sous-station de La Roncière et autorisation de reprise de la charge SNCF Réseau.
- A 13h50 : RACR de la liaison 63 kV BEON – CHAMPVANS permettant de lever la mise en antenne des postes de SAINT-USUGE, MERVANS, CHAMP FOURNIER, NAVILLY, POUILLY S/ SAONE et BEON sur LOUHANS 63 kV, et ainsi de revenir dans le cadre de référence de la maitrise des risques (critère END respecté).
- Les investigations continuent concernant l'intervention sur l'ouvrage en défaut (surplomb de l'autoroute A36).

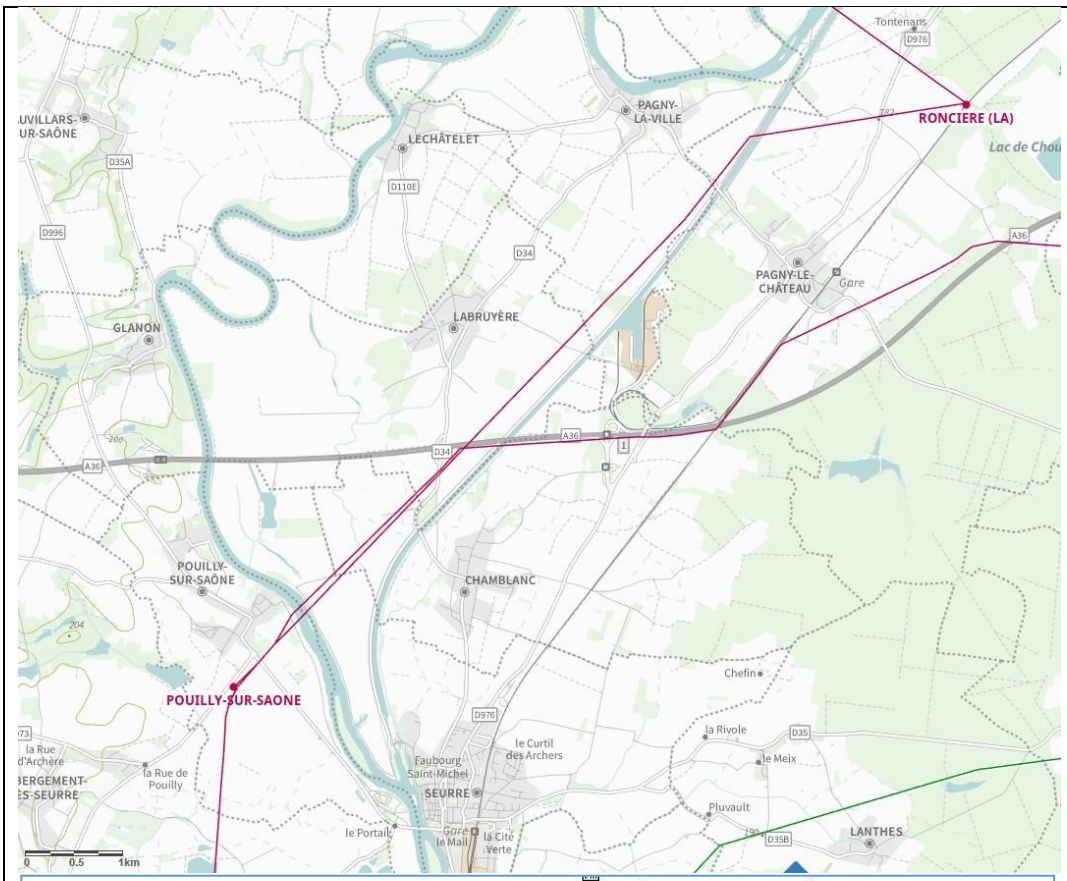
RONCIERE (LA)
POUILLY-SUR-SAONE
PAGNY-LA-VILLE
LECHÂTELET
LABRUYÈRE
GLANON
PAGNY-LE-CHÂTEAU
POUILLY-SUR-SAÔNE
CHAMBLANC
SEURRE
LANTHES
Chefin
la Rivole
le Meix
Pluvault
le Portail
Faubourg Saint-Michel
le Curtil des Archers
la Rue de Pouilly
Tontenans
0 0.5 1km

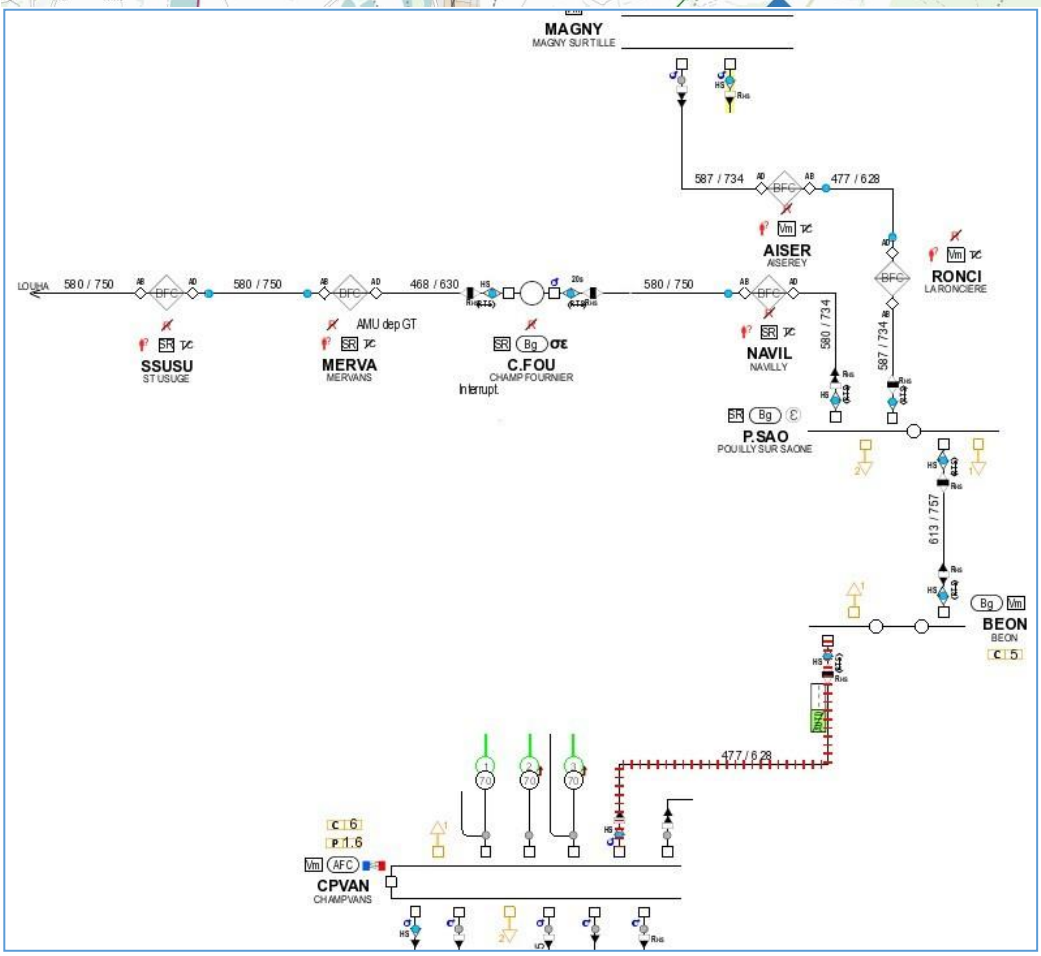
MAGNY
MAGNY SUR TILLE
587 / 734
477 / 628
AISER
AISEREY
RONCI
LA RONCIERE
LOUHA
580 / 750
580 / 750
468 / 630
580 / 750
SSUSU
ST USUGE
AMU dep GT
MERVA
MERVANS
C.FOU
CHAMP FOURNIER
Interrupt.
NAVIL
NAVILLY
580 / 734
587 / 734
P.SAO
POUILLY SUR SAONE
613 / 757
BEON
BEON
477 / 628
CPVAN
CHAMPVANS

MIN du GMR Atlantique du jeudi 07/04/2022 à 19h55 – indice 1 (clôture) :

Synthèse :

- entité : GMR Atlantique
- groupement ou service : Groupement de Postes de Sirmière
- région administrative : Pays de la Loire
- département ou commune : Loire Atlantique, 44190 Gétigné
- ouvrages impliqués : Poste de RECOUVRANCE 225kV, 3 départs CHEVIRE, MERLATIERE et RECOUVRANCE
- localisation géographique :

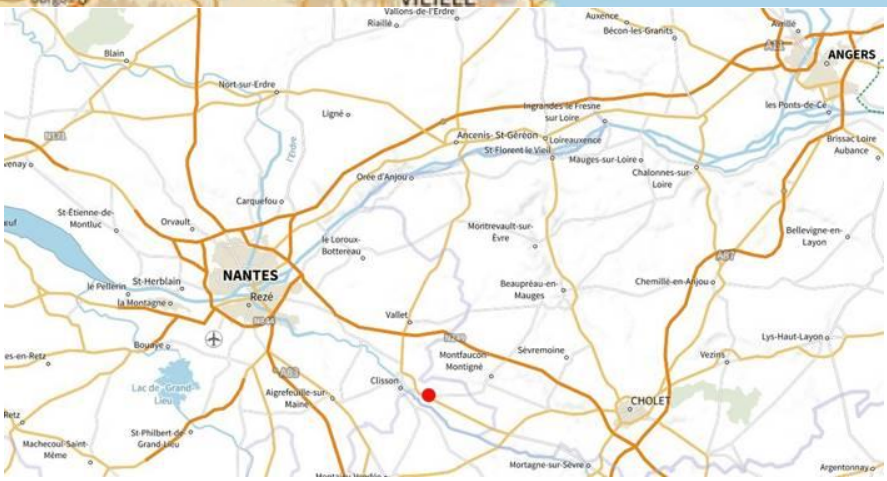

- faits :
  - A 19h55, ouverture des 3 départs CHEVIRE, CHOLET et MERLATIERE au poste de RECOUVRANCE 225kV. Constat sur le site de Recouvrance de l'ouverture des 3 disjoncteurs de ces 3 départs, ainsi que de la prise en locale des tranches Cholet 225kV et CBO 225kV.
  - A 20h49, Réalimentation du poste de REOUVRANCE 225kV
  - A 21h15 : ENEDIS a repris l'ensemble de ses clients.

- conséquences directes : Coupure du transformateur 615 du Client ENEDIS, antenne de 350 MW derrière BEAULIEU 225kV
- puissance coupée ou nb de clients ou de foyers coupés : 17 500 clients coupés
- temps de reprise de service : 1h20
- villes importantes : Clisson et Vallet
- clients touchés : ENEDIS

  Liste des communes impactées :

Centre EGD	AE	Département	Commune
---	---	---	AIGREFEUILLE SUR MAINE
---	---	---	BOUSSAY
---	---	---	CLISSON
---	---	---	GETIGNE
---	---	---	GORGES
---	---	---	LE PALLET
---	---	---	MONNIERES
---	---	---	MOUZILLON
---	---	---	REMOUILLE
---	---	---	ST HILAIRE DE CLISSON
---	---	---	ST LUMINE DE CLISSON
---	---	---	VALLET
---	---	LOIRE-ATLANTIQUE	---
---	---	---	MONTIGNE SUR MOINE
---	---	---	SAINT CRESPIN SUR MOINE
---	---	---	SAINT GERMAIN SUR MOINE
---	---	---	TILLIERES
---	---	MAINE-ET-LOIRE	---
---	---	---	CUGAND
---	---	---	LA BERNARDIERE
---	---	---	LA BRUFFIERE
---	---	---	ST HILAIRE DE LOULAY
---	---	VENDEE	---

- Evènement éligible à une déclaration au titre de l'arrêté du 26/09/2014 : ***NON***

Evénement(s) réseaux

- **Evénement(s) sur le réseau électrique avec impact clientèle (Coupure Longue)**

Date et heure	Centre	Ouvrage(s) concerné(s)	Impact(s)
07/04/22 à 19h55	Nantes	Coupure longue du client Enedis (17 500 foyers, 25 MW) suite à l'ouverture des 3 départs CHEVIRE, CHOLET et MERLATIERE au poste 225 kV de CHOLET, entraînant l'ouverture par AMU du TR 615 au poste de 225 kV RECOUVRANCE (le TR613 étant retiré de la conduite des réseaux). Constat sur le site de Recouvrance de l'ouverture des 3 disjoncteurs de ces 3 départs, ainsi que de la prise en locale des tranches Cholet 225kV et CBO 225kV. A 20h49, refermeture des disjoncteurs des départs CHOLET et CHEVIRE au poste de Recouvrance 225 kV. A 20h52, remise en service de la liaison 225 kV MERLATIERE – RECOUVRANCE et réalimentation du poste 225 kV de REOUVRANCE. A 20h55, fin de reprise de charge pour l'ACR Nantes. **Voir MIN par ailleurs**	25 MW jusqu'à 20h55

- **Retraits Impératifs Immédiats, Manœuvres d'Urgence, Retraits Urgents et/ou autre(s) défauts permanents conduisant à la perte définitive d'ouvrages 400 kV**

- **Autre(s) indisponibilité(s) non programmée(s) sur le réseau 400 kV (ou 225 kV proche)**

Date et heure	Centre	Ouvrage(s) concerné(s) et impact(s)
07/04/22 à 12h00	Nantes	**Poste 400kV de GATINAIS** Fin d'avarie sur la différentielle de barre
07/04/22 à 13h00	Nantes	**Poste de DOMLOUP** Passage en local suite à intrusion dans le poste. Fin vers 14h00.
07/04/22 à 22h01	Nantes	**Postes de CHEVIRE, SOULLANS, LION D'OR, SORINIERES, GRAND LIEU, BRAINS, GOULAINE, MARANS** Armement de la cellule de crise de Nantes suite à perte d'observabilité sur les postes. Fin à 23h49
08/04/22 à 00h44	Lille	**Disjoncteur du départ AT 761 au poste 400 kV de CAPELLE** Déclenchement sans fonctionnement protection. Remise en service à 01h14 après concertation avec le Chargé d'Exploitation, cause inconnue.

- **Evénement(s) sur le réseau de télécommunication et de téléconduite (TCM-TCD)**

- **Traitement des congestions**

Date et heure	Centre	Action(s) réalisée(s)
07/04/22	CNES	Les surcouts réseau associés aux ajustements à la baisse sur les groupes de Gravelines 2 et 4 sont estimés à environ 10 M€ (suite à l'incident télécom sur la zone de Warande). Cette estimation doit être confirmée suite à la validation de la journée du 07/04/22 en back office pour utiliser l'outil de calcul de surcout réseau (SECOFR) et avoir le montant exact.

- **Contrainte de gestion de la tension**

- **Contrainte de gestion des transits**

- **Dysfonctionnement(s) des outils de conduite et d'étude et écarts sur la qualité des Points Figés**

Date et heure	Outil	Impact(s) et action(s) réalisée(s)
07/04/22	SNC	Mauvaise qualité des points figés due à la non observabilité de la zone de Warande
07/04/22	Convergence	Lille : taux de 16.70 % de points figés de qualité 7 8 9 10 en raison de la non observabilité du Groupement de Poste de GRANDE-SYNTHE

Evénement(s) à enjeux

- **Evénement(s) à enjeu « Prévention et Santé au Travail »**

Date et heure	Centre	Description
05/04/22 à 10h30	Toulouse	Evènement à Haut Potentiel de Gravité avec l'ouverture en charge d'un sectionneur ligne terre par un salarié du Groupement de Postes Aude Pyrénées Orientales Catégorie : autres Conséquences : le salarié a ouvert en charge le SLT (sectionneur ligne terre) du départ NISSAN 63kV au poste d'ENSERUNE 63kV lors de la consignation de la cellule départ 63kV NISSAN SAINT-VINCENT au poste d'ENSERUNE 63kV. Pas de conséquence sur le matériel ou sur les personnes compte-tenu du très faible transit au moment de l'ouverture du SLT. Durée de l'Arrêt de Travail : aucune
06/04/22 à 16h20	Nancy	Malaise d'un salarié de l'entreprise INEO RHT Catégorie : autres Conséquences : malaise du salarié dans le cadre des travaux préparatoires de reconnaissance des réseaux souterrains pour le chantier de renouvellement du PSEM 63kV de LOGELBACH (Haut-Rhin – GMR Alsace). Les premiers soins ont été prodigués par ses collègues présents sur site qui l'ont mis au repos et ont alerté les secours (18). La victime a d'abord été prise en charge par les pompiers puis transportée par le SAMU à l'hôpital de Colmar pour suivre des examens complémentaires. Durée de l'Arrêt de Travail : à déterminer

- **Evénement(s) à enjeux « Relations tiers »**

Date et heure	Centre	Description
06/04/22 à 08h31	Lyon	Lieu : poste de LA MOUCHE Description : Signalement par la métropole du Grand Lyon qu'une chambre Télécom est ouverte depuis plus de 4 semaines devant le portail du poste de la Mouche. La police municipale est intervenue pour sécuriser par des barrières. Après une identification il s'agit d'un ouvrage RTE. Des demandes de devis sont en cours pour réaliser les réparations.

- **Evénement(s) à enjeux « Environnement »**

- **Evénement(s) à enjeux « Confidentialité »**

- **Evénement(s) à enjeux « Sécurité et protection du patrimoine »**

Liens utiles pour en savoir plus :

Indisponibilités du réseau 400 kV	https://www.services-rte.com/fr/visualisez-les-donnees-publiees-par-rte/indisponibilites-du-reseau-de-transport-impact-ntc.html
Données techniques du CNES	http://dotc.rte-france.com/
Tableau de bord des données	https://www.services-rte.com/fr/visualisez-les-donnees-publiees-par-rte.html
Lien vers éCO2mix	http://www.rte-et-vous.com/fr/eco2mix/eco2mix